TABLICA Tco

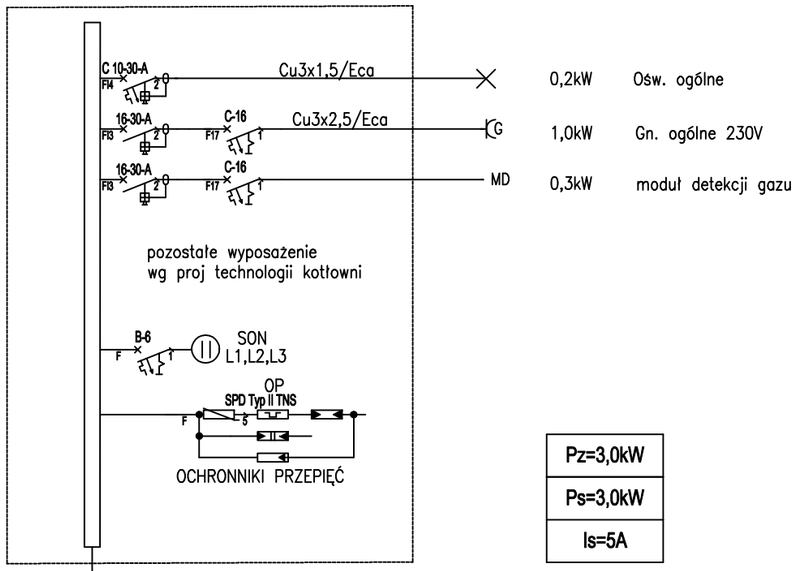

Pz=3,0kW
Ps=3,0kW
Is=5A

Obudowa natynkowa,
3x12 moduły, IP44,
II kl. ochronności. gł. 160mm

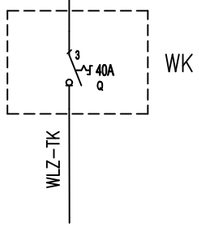

TABLICA Tz

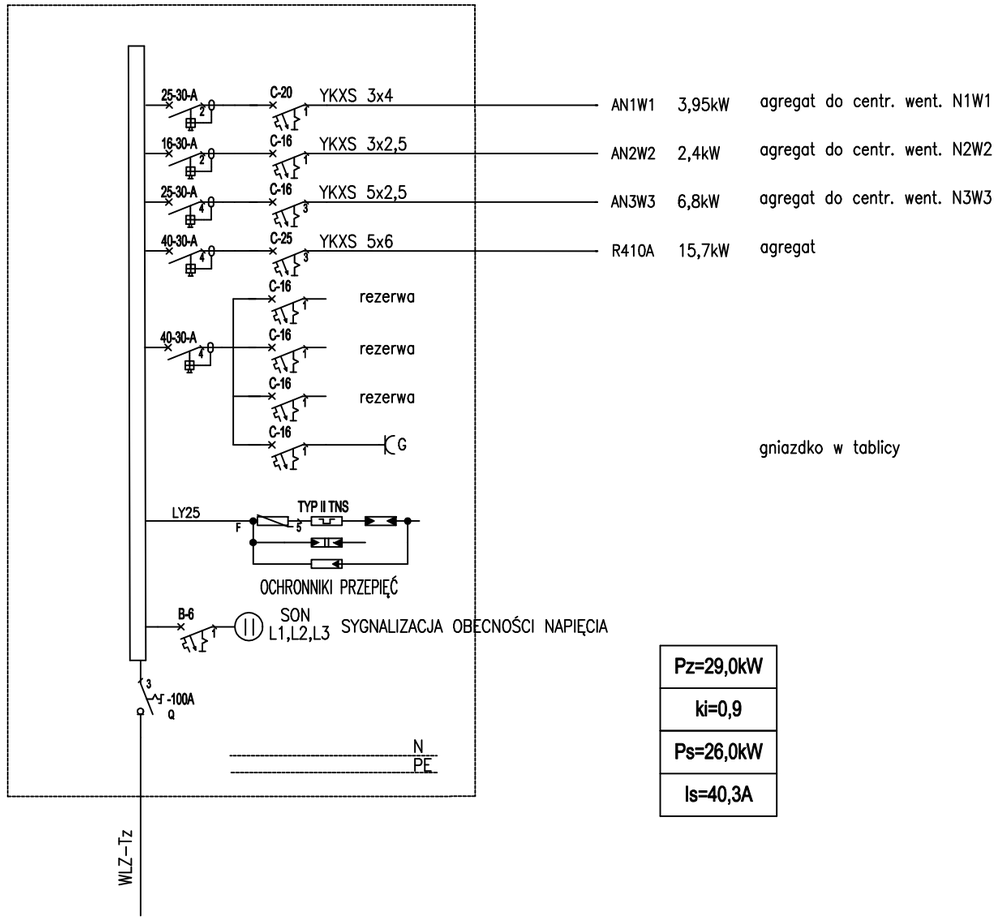

Pz=29,0kW
ki=0,9
Ps=26,0kW
Is=40,3A

ROZDZIELNICA POŻAROWA RP

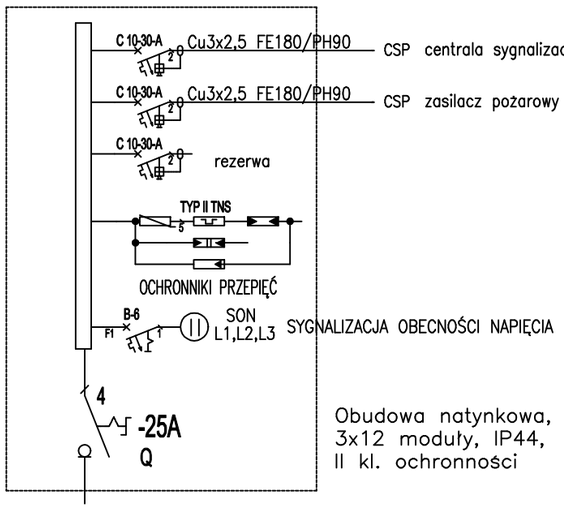

Obudowa natynkowa,
3x12 moduły, IP44,
II kl. ochronności

Obiekt:
„Rozbudowa Zespołu Szkolno-Przedszkolnego - budowa klubu dziecięcego "Sówki" wraz z oddziałami przdszkolnymi:
-wraz z instalacjami wewnętrznymi: wodno-kanalizacyjnymi, centralnego ogrzewania, gazowymi, wentylacji mechanicznej i klimatyzacji, elektroenergetycznymi, teletechnicznymi;
-wraz z zagospodarowaniem terenu w tym z: małą architekturą, placem gospodarczym, placami zabaw, ogródkiem warzywnym, boiskiem wielofunkcyjnym, ogrodem deszczowym, komunikacją wewnętrzną - ścieżkami i drogą wewnętrzną z miejscami postojowymi w ilości 12 szt. (11 miejsc + 1 dla OzN);
-wraz z instalacjami zewnętrznymi: kanalizacji sanitarnej, wodociągowej, przyłączem gazowym i przyłączem elektroenergetycznym.
na dz. o nr 714/3; 714/2; 714/4, j. ewid. Wola Zabierzowska, obręb 8 w Woli Zabierzowskiej w gminie Niepołomice."

Inwestor:
GMINA NIEPOŁOMICE
Plac Zwycięstwa 13
32-005 Niepołomice

Data: MAJ 2025

MANECKI ARCHITEKCI
S. P. Z O. O. UL. WIELOPOLE 18B 31-072 KRAKÓW NIP: 6762574406 E-MAIL: ARP.BIURO@GMAIL.COM TEL.: (12) 422 55 70

FUNKCJA	NAZWISKO	NR UPRAW.	SPECJALNOŚĆ	PODPIS
Projektant generalny:	dr inż. arch. M.MANECKI	MPOIA/036/2009	Architektura	
Współpraca projektowa:	mgr inż. S. MAZUR	RP-Upr.194/93	Elektryka	
Sprawdzający:	inż. W.DZIERWA	BPP.Upr.336/82	Elektryka	

Stadium: PROJEKT TECHNICZNO-WYKONAWCZY

Treść rysunku: Schemat ideowy tablic Tco, Tz, RP

Skala:

Nr rysunku: E7